CTS 420系列

位移变送器系统

- 量程为0.25～10.0英寸
- 温度范围广
- 外形紧凑

产品说明

CTS 420是双线回路位移变进器系统，特别适用于制造业的阀位指示以及其它位移指示。该系统包括一个LVDT位移传感器、及匹配的电子组件，可以通过双线回路提供4～20mA的输出。该线性位移变送器的六种线性量程介于0～0.25英寸只0～10.0英寸。该CTS 420系统特别适于杆阀的阀位测量，因为LVDT传感器可以直接耦合至阀的操纵轴，从而获得较高的可靠性、精确度。在制造业中，该系统的电感和电容均低于为本安防爆的标准。

该LVDT传感器的结构为不锈钢，采用全密封焊接，并且使用非接触式可动铁芯，因此不会出现任何磨损。

CTS 420系统的电子组件包含在3×5英寸的电路板中，该电路板可以安装在距传感器约25英尺的地方。所有外部连接件和调校控制件均直接安装在电路板上。该电路板还可选用防溅型外壳。

特点

- 量程为0.25～10.0英寸
- 温度范围广
- 外形紧凑

应用

- 过程控制
- 阀位测量

选件

- 控制电子组件的坚固防溅型外壳
- 公制铁芯
- 互连导线

CTS 420系列

位移变送器系统TTEL

性能参数

线性量程	0.25，0.50，1.0，2.0，4.0，10英寸
非线性	1.5%FS
稳定性	0.05%FS
输出	4～20mA
回路供电	10～36 VDC
最大回路电阻	1100Ω @ 36 VDC
工作温度(仅限于电子组件)	-40℉～200℉(-40℃～95℃)
灵敏度温度系数	±0.02%/℉(±0.04%/℃)
控制	零位和满度调节

LVDT 规格

工作温度	-65℉～300℉(-55℃～150℃)
外壳材料	AISI系列不锈钢
连接件	6引脚全密封接头

布线

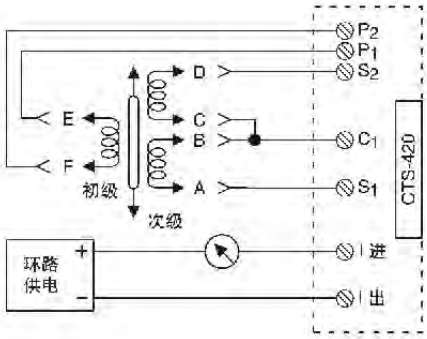

最大回路电阻

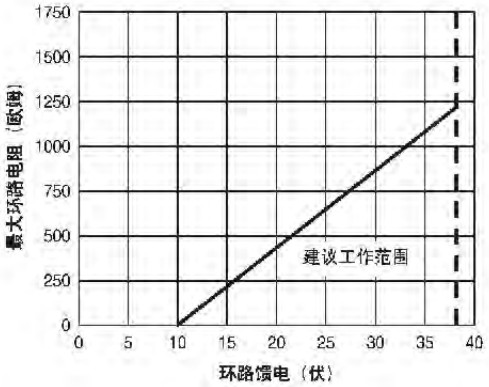

CTS 420系列

位移变送器系统

产品尺寸

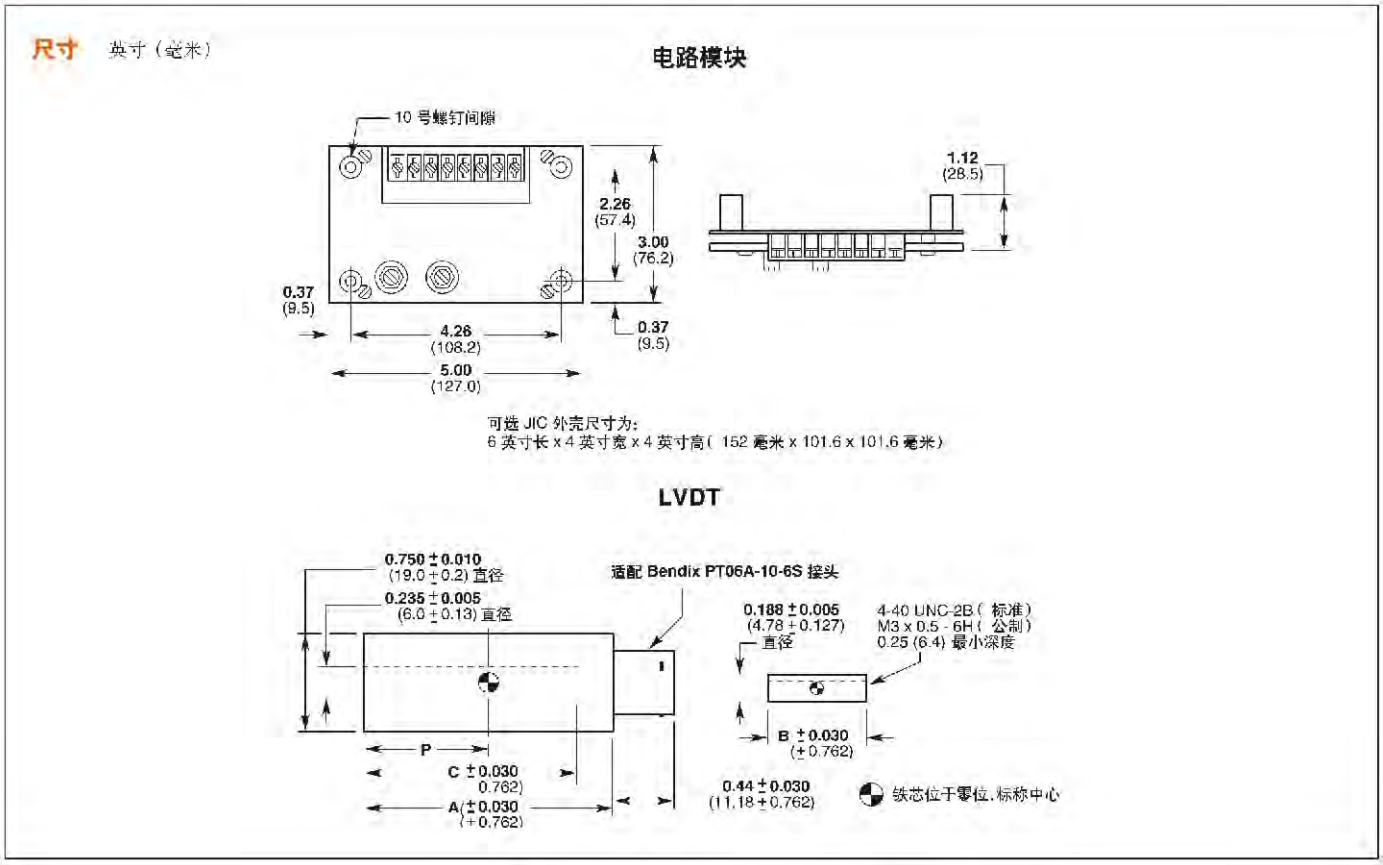

机械性能

CTS 420 系列	重量				尺寸							
型号	主体		铁芯		A(主体)		B(铁芯)		C		P	
型号	盎司	克	盎司	克	英寸	毫米	英寸	毫米	英寸	毫米	英寸	毫米
CTS 420-250	1.73	49	0.11	3	2.48	63.0	1.10	27.9	0.96	24.3	1.91	48.5
CTS 420-500	2.58	73	0.14	4	3.84	97.5	1.80	45.7	1.52	38.7	3.25	82.5
CTS 420-1000	2.93	83	0.28	8	5.03	127.8	3.00	76.2	2.23	56.6	4.46	113.2
CTS 420-2000	5.22	148	0.39	11	7.29	185.2	3.80	96.5	3.32	84.3	6.72	171.0
CTS 420-5000	5.65	160	0.46	13	10.68	271.3	5.00	271.3	5.05	128.3	10.2	259.1
CTS 420-10000	10.31	292	0.49	14	19.70	500.1	6.20	157.5	9.53	242.8	19.12	485.6

产品选型

指定CTS型号以及所需选件编号。

订购示例：

型号 CTS 420-250-MC是线性范围为0～0.250英寸并且具有公制铁芯的CTS 420系列LVDT变送器。

CTS 420型号

CTS 420型号	线性范围	
	英寸	毫米
CTS 420-250	0～0.250	0～6.35
CTS 420-500	0～0.500	0～12.7
CTS 420-1000	0～1.0	0～25.4
CTS 420-2000	0～2.0	0～50.8
CTS 420-4000	0～4.0	0～101.6
CTS 420-10000	0～10.0	0～254.0
CTS 420 90	0～90°	