HT22 硅压阻式压力传感器

产品描述

HT22 硅压阻式芯体采用松紧环端面封装方式，适用于大量程压力测试。

产品特点

- ✧ 宽测量范围 0~10KPa~100MPa
- ✧ 硅压阻式充油压敏元件
- ✧ 可靠性高、稳定性好
- ✧ 后端 M20X1.5，前端螺纹接口可选
- ✧ 全 316L 不锈钢材质

产品应用

- ✧ 气体、液体压力测量
- ✧ 过程控制系统
- ✧ HVAC 控制
- ✧ 压力变送器
- ✧ 制冷系统

电气性能

供电电源：1.5mADC　　输入阻抗：3KΩ~6KΩ

输出阻抗：2.5KΩ~6KΩ　　绝缘电阻：≥100MΩ/50VDC

绝缘电压：在壳体和引线之间 500VAC

介质兼容性：与 316L 不锈钢兼容的气体或液体

性能参数

参数项目		测量范围：0~10KPa、20KPa、35KPa、70KPa、100KPa、200KPa、350KPa、700KPa、1MPa、2MPa、3.5MPa、7MPa、10MPa 、20MPa、35MPa、60MPa、100MPa		
		典型值	最大值	单位
非线性		±0.15 (0~2MPa) ±0.2 (3.5MPa~60MPa)	±0.3	%F.S
重复性和迟滞		0.02	0.05	%F.S
零点输出		0±1	0±2	mV
满度输出	≤20KPa	100±30	100±50	mV
	≥35kPa	100±10	100±30	mV
零点温度误差	≤20KPa	±1	±2	%F.S
	≥35kPa	±0.5	±1	%F.S
满度温度误差	≤20KPa	±1	±2	%F.S
	≥35kPa	±0.5	±1	%F.S
压力过载		≤3X		——
工作温度范围		-20~80		℃
补偿温度范围		-20~80		℃
储存温度范围		-40~125		℃

以上参数测试条件：恒流 1.5mA　　室温 25℃。

外形结构

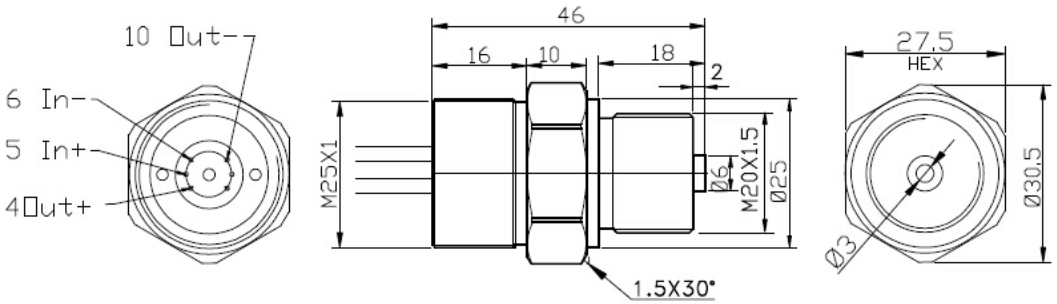
10 Out-
6 In-
5 In+
4Out+
46
16
10
18
2
M25X1
Ø6
M20X1.5
Ø25
1.5X30°
27.5
HEX
Ø30.5
Ø3

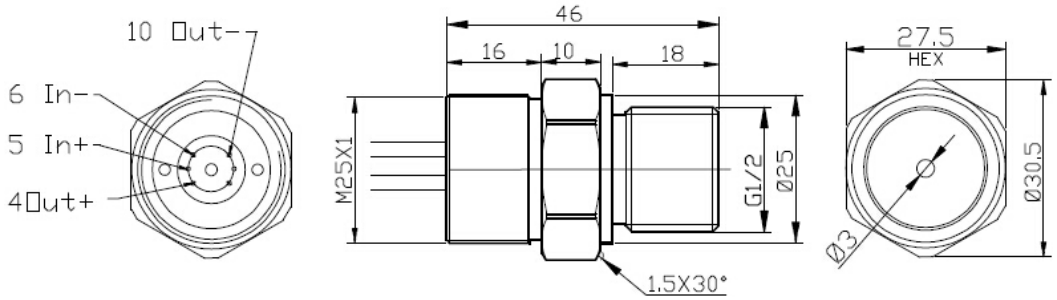
10 Out-
6 In-
5 In+
4Out+
46
16
10
18
M25X1
G1/2
Ø25
1.5X30°
27.5
HEX
Ø30.5
Ø3

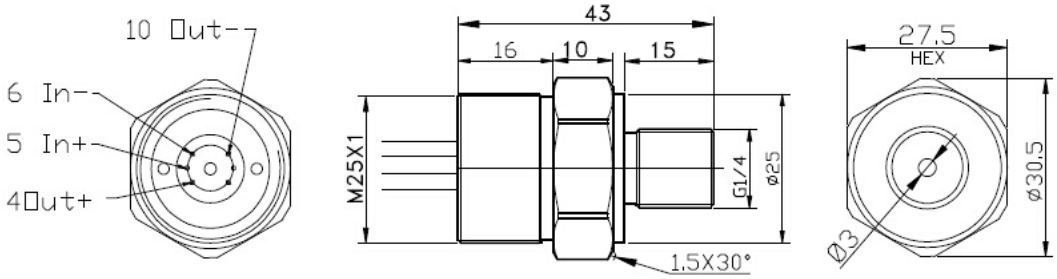
10 Out-
6 In-
5 In+
4Out+
43
16
10
15
M25X1
G1/4
Ø25
1.5X30°
27.5
HEX
Ø30.5
Ø3

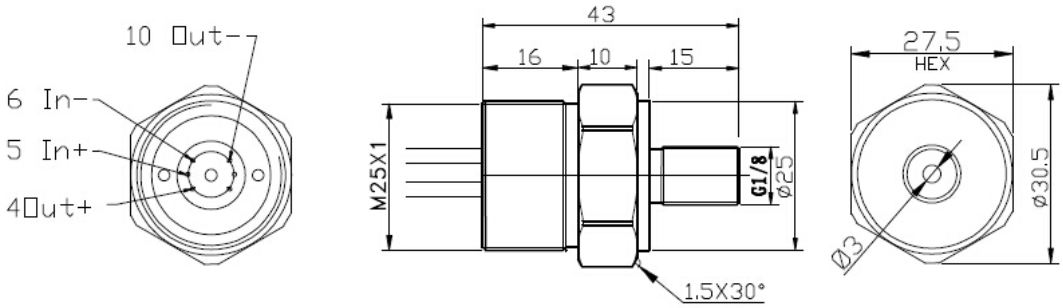
10 Out-
6 In-
5 In+
4Out+
43
16
10
15
M25X1
G1/8
Ø25
1.5X30°
27.5
HEX
Ø30.5
Ø3

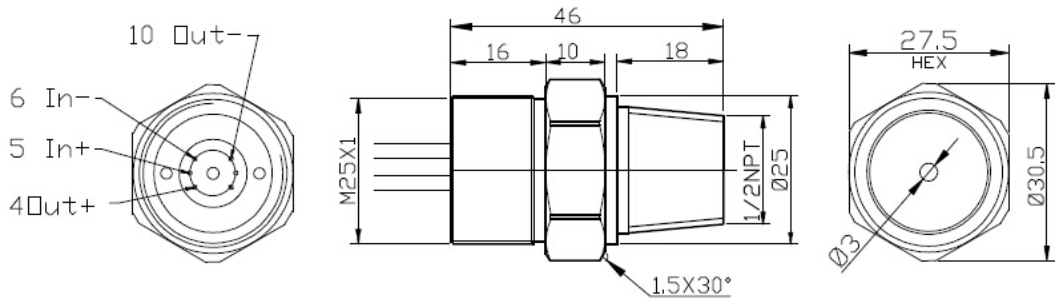
10 Out-
6 In-
5 In+
4Out+
46
16
10
18
M25X1
1/2NPT
Ø25
1.5X30°
27.5
HEX
Ø30.5
Ø3

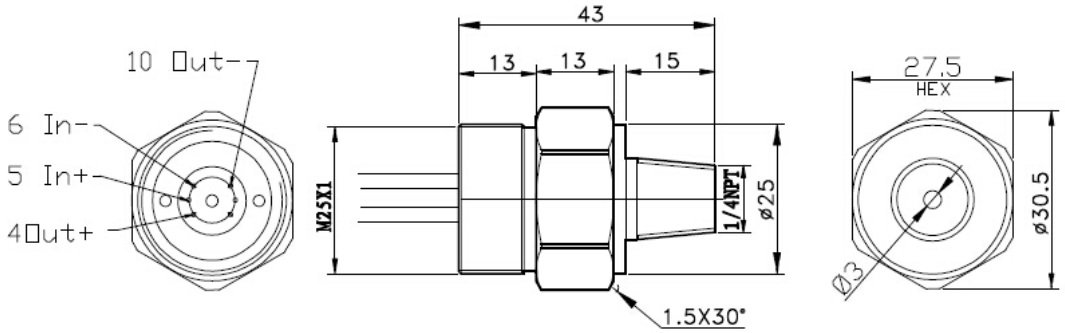

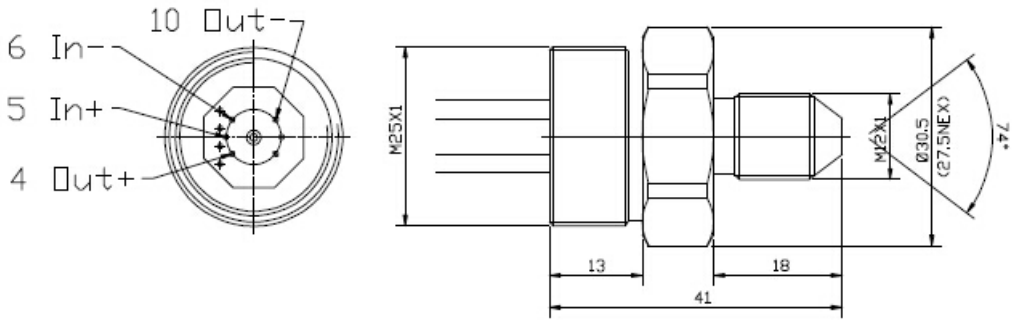

补偿原理图

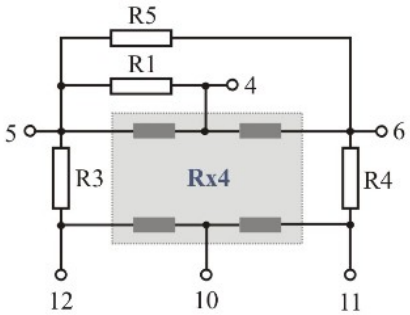

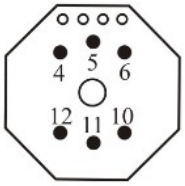

5	V+
6	V–
4	Out+
10	Out–

选型说明

HT22 0010 K G 1

压力口：1=M20X1.5 6=1/4NPT
2=G1/2 7=M12×1
3=G1/4
4=G1/8
5=1/2NPT

压力形式：G=表压，A=绝压，S=密封参考压

压力单位：K=KPa, M=MPa, B=bar, P=Psi

压力量程

型号