长刀
Plate knives

通过选择最合适的材料和运用卓越的研磨・表面处理技术来抑制切断面的毛边和粉屑的发生，
以实现提高产品的品质。 并以卓越的耐磨性和锋利性来提高短纤维的生产效率。

Optimum material choice and superior grinding and surface treatment technologies controls upper dulled edges and residual dust, increasing finished product quality.
Superior wear resistance and sharpness provide higher efficiency in producing short fiber.

■ 长刀 Plate knife

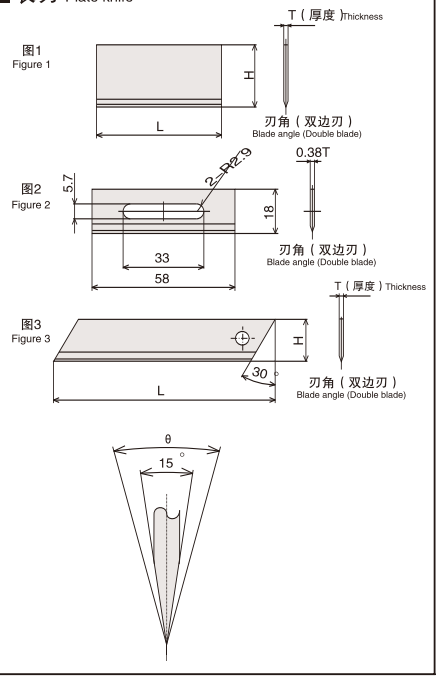

（单位 Unit : mm）
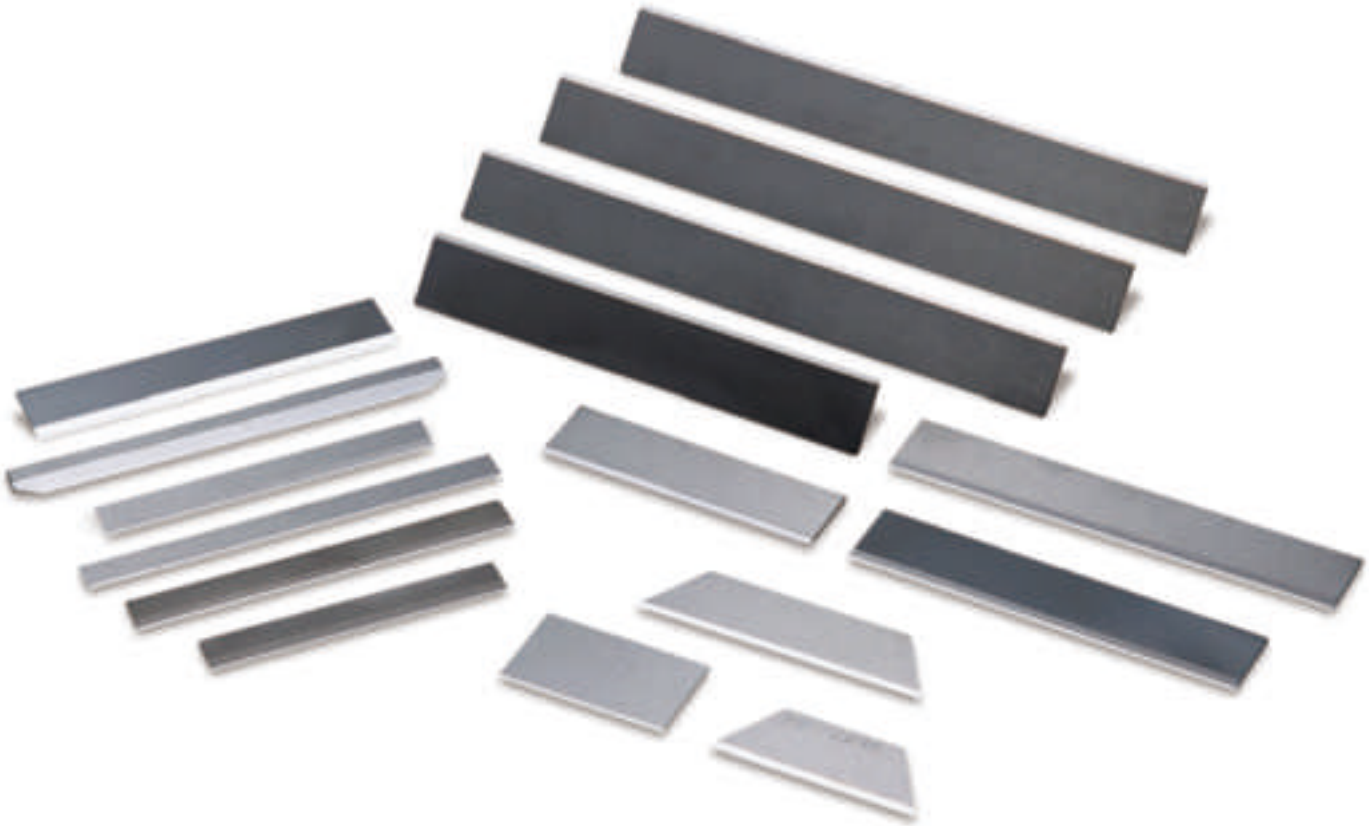
产品编号 Description	材 质 Material	长度（L） Length	宽度（H） Width	厚度（T） Thickness	刃角（15× θ°） Blade angle	形状 Shape
FBC4009G	FW30	40	9	0.2	双边刃(15 ×25) Double blade	图1 Figure 1
FBC4019G	FW25		19	0.25		
FBC3515G	FW30	35	15	0.5		
FBC7010G		70	10	0.9	双边刃(15 ×30) Double blade	
FBC9519G		95	19			
FBC5818G		58	18	0.38	双边刃(15 ×25) Double blade	图2 Figure 2
FBC6009G		60	9			图3 Figure 3
FBC6018G			18	0.5		
FBC11018G		110